NAVCOM™
MARINE EQUIPMENT

NAVMARINE
НА РЫНКЕ РАДИОСВЯЗИ И НАВИГАЦИИ
20 лет
2003-2023

Свидетельство об одобрении
Российского Речного Регистра
№ 09-11.1-7.1-0748 от 07.10.20

CPC-300

УКВ-РАДИОТЕЛЕФОННАЯ СТАНЦИЯ ДЛЯ РЕЧНЫХ СУДОВ

- Качество и надёжность, проверенные годами эксплуатации
- Применение современных элементов и технических решений
- Стабильная радиосвязь на внутренних водных путях (ВВП РФ)
- Широкий спектр антенно-фидерных устройств от производителя
- Поставка со стабилизированными источниками питания
- Гарантия от производителя оборудования 18 месяцев
- Одобрено Российским Речным Регистром

NAVCOM CPC

Речная радиостанция NavCom CPC-300 разработана и производится компанией НавМарин. В процессе разработки радиостанции были выполнены все требования Российского Речного Регистра, а также учтены пожелания капитанов речных судов. В УКВ радиостанции NavCom CPC-300 применены современные схемотехнические решения и элементная база, что делает её современной радиостанцией для нужд речной радиосвязи.

Речная УКВ радиостанция NavCom CPC-300 предназначена для организации диспетчерской радиосвязи и радиосвязи между судами на внутренних водных путях страны. Радиостанция разработана с учётом современных требований к радиостанциям данного типа. В радиостанции применяется современная элементная база и последние технические решения, что обеспечивает прекрасные технические характеристики. Конструкция радиостанции допускает различные варианты крепления: крепление на консоль или к потолку с помощью кронштейна, а так же монтаж заподлицо, что обеспечивает высокую степень защиты IP55. В качестве дополнительной опции предлагается дополнительный внешний динамик для обеспечения лучшей слышимости в зашумлённых помещениях. Обеспечивается регулировка яркости дисплея, позволяя создать комфортные условия для работы в тёмное время суток.

Основные параметры и характеристики:

Диапазон частот, МГц	**300,0125…300,5125 336,0125…336,5125**
Мощность несущей передатчика, Вт, не более	**15,0 (1,0)**
Отклонение частоты передатчика от номинального значения, не более	**7ppm**
Максимальная девиация частоты передатчика, кГц, не более	**± 5**
Чувствительность приемника при отношении сигнал/шум 12 дБ (СИНАД), мкВ, не более	**1,0**
Избирательность по соседнему каналу, дБ, не менее	**70**
Избирательность по побочным каналам, дБ, не менее	**70**
Частотный разнос между каналами, кГц	**25**
Номинальное напряжение питания, В	**12**
Ток, потребляемый радиостанцией: - в режиме передачи при максимальной выходной мощности – не более, А; - в режиме передачи при пониженной мощности – не более, А; - в режиме дежурного приема при максимальной громкости – не более, А	 **5,0** **2,0** **0,6**
Габаритные размеры радиостанции (ДхШхВ), мм	**185 x 180 x 80**
Масса радиостанции, не более, кг	**1,5**

Радиостанция обеспечивает:

- Переключение каналов связи
- Переключатель каналов и мощности передатчика продублирован на тангенте
- Световую индикацию работающего канала
- Шумоподавитель с регулировкой
- Индикацию режима передачи
- Сканирование по двум каналам
- Сканирование по трём каналам
- Сканирование всех каналов связи
- Память каналов для сканирования
- Индикация высокой мощности передатчика
- Сигнал «Вас принял»
- Звук нажатия клавиш
- Блокировка клавиш
- Уровень входящего/исходящего сигнала
- Быстрый переход на «5» канал связи
- Выбор Меню
- Степень защиты IP44
- Степень защиты по лицевой панели IP55
- Сигнал SOS

Габаритные размеры радиостанции:

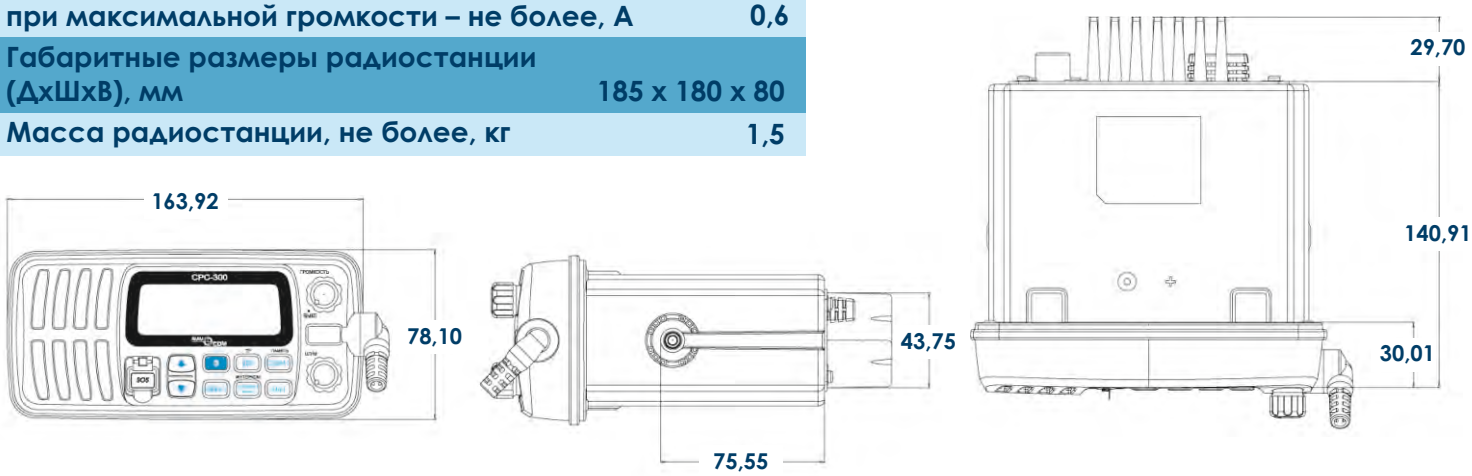

Произведено компанией НавМарин

Адрес: 125599, г. Москва, МКАД 78 км, д. 14, корп. 1
Тел./факс: +7 (495) 445-22-26
E-mail: info@navmarine.ru

Подробная информация на сайте
www.navcom.ru

Контактная информация дилера